PŮDORYS 1.NP NOVÉ TĚLOCVIČNY - NOVÝ STAV - VÝŘEZ

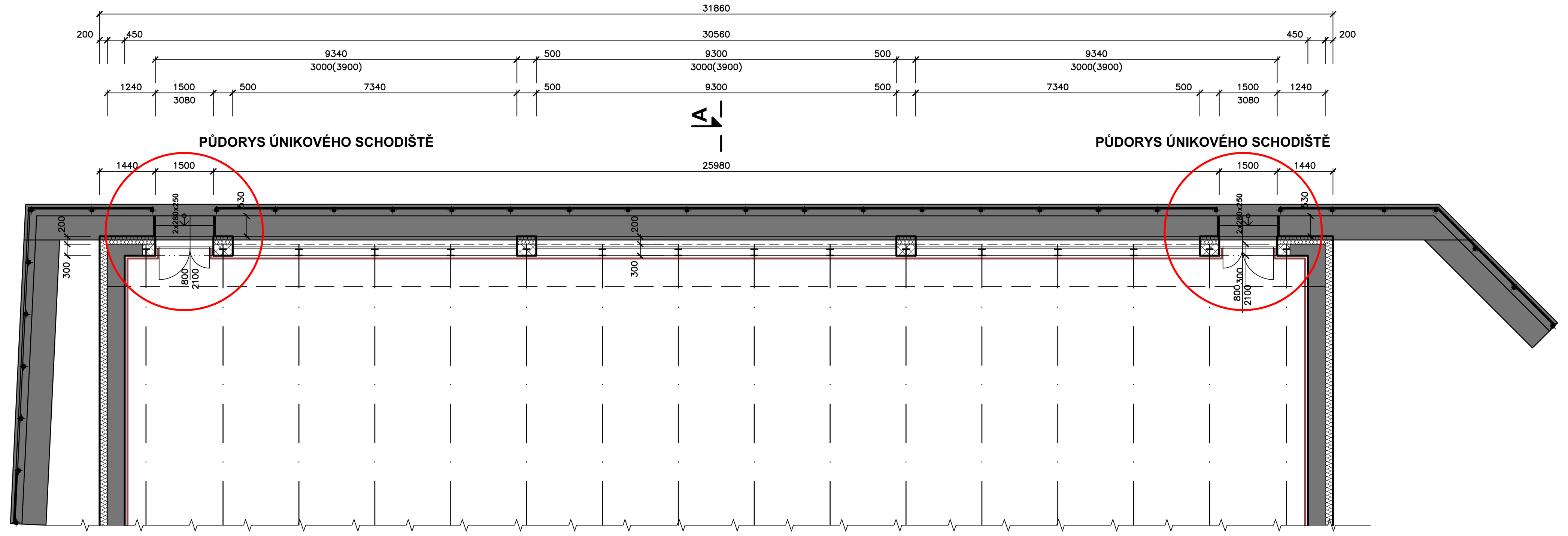

POHLED SEVEROZÁPADNÍ - ZÁBRADLÍ OPĚRNÉ STĚNY
M 1:100

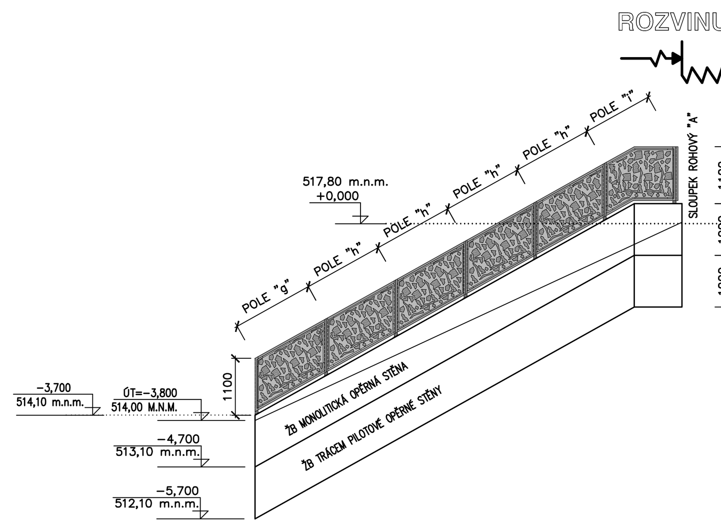

POHLED SEVEROVÝCHODNÍ - ZÁBRADLÍ OPĚRNÉ STĚNY
M 1:100

POHLED JIHOVÝCHODNÍ - ZÁBRADLÍ OPĚRNÉ STĚNY
M 1:100

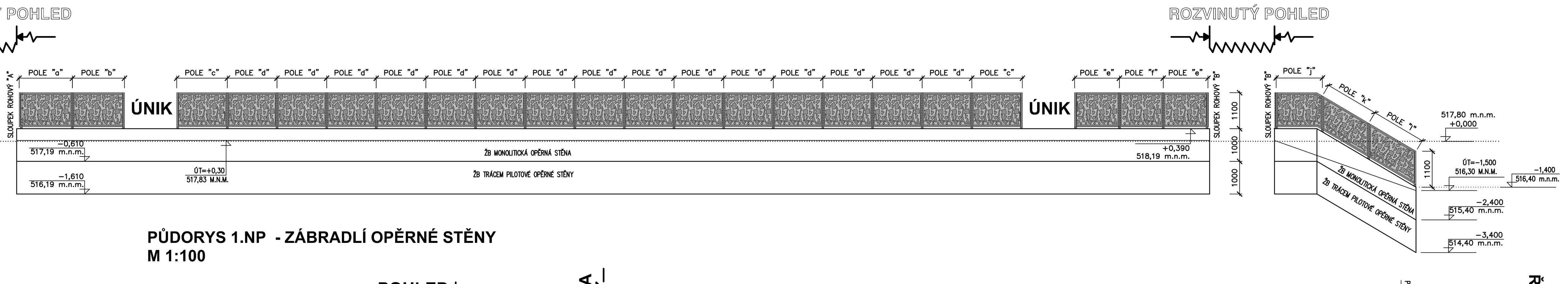

PŮDORYS 1.NP - ZÁBRADLÍ OPĚRNÉ STĚNY
M 1:100

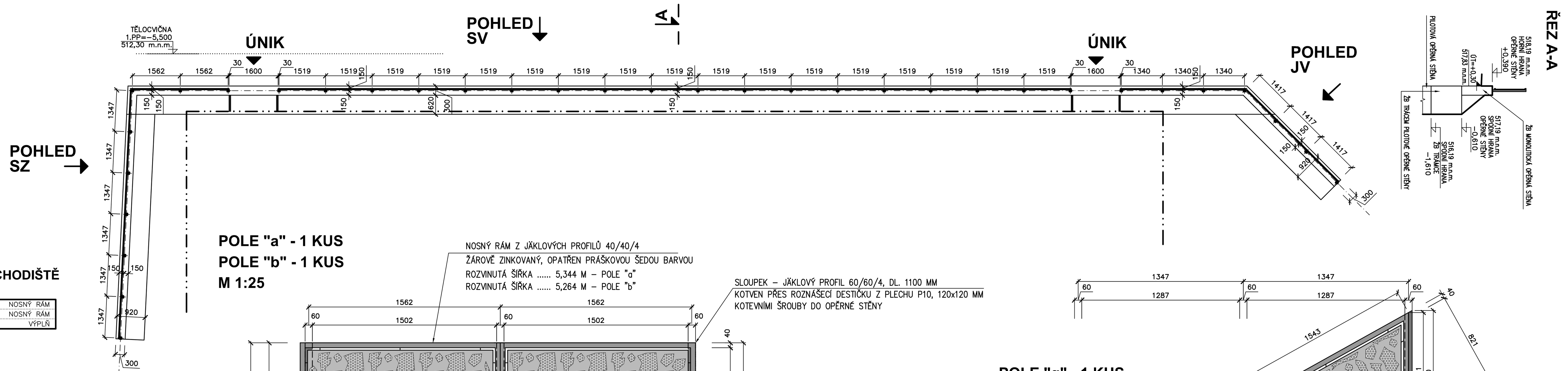

VÝKAZ PRVKŮ ZÁBRADLÍ OPĚRNÉ STĚNY

OZN.	PROFIL (mm)	R.D. (m)	POČET KUSŮ	HMOTNOST	CELKOVÁ HMOTNOST Kg	
1	JÄKL 60x60x4	1,100 m	25	7,11 kg/m	195,53 kg	SLOUPEK
2	JÄKL 60x60x4	1,133 m	6	7,11 kg/m	48,34 kg	SLOUPEK
3	JÄKL 60x60x4	1,135 m	3	7,11 kg/m	24,21 kg	SLOUPEK
4	PLECH P10	0,0144 m2	34	80,00 kg/m2	40,80 kg	KOTEVNÍ PLECH
4	JÄKL 40x40x4	5,344 m	1	4,323 kg/m	23,11 kg	NOSNÝ RÁM POLE "a"
5	JÄKL 40x40x4	5,264 m	1	4,323 kg/m	22,76 kg	NOSNÝ RÁM POLE "b"
6	JÄKL 40x40x4	5,178 m	2	4,323 kg/m	44,77 kg	NOSNÝ RÁM POLE "c"
7	JÄKL 40x40x4	5,118 m	15	4,323 kg/m	331,88 kg	NOSNÝ RÁM POLE "d"
8	JÄKL 40x40x4	4,820 m	2	4,323 kg/m	41,68 kg	NOSNÝ RÁM POLE "e"
9	JÄKL 40x40x4	4,760 m	1	4,323 kg/m	20,58 kg	NOSNÝ RÁM POLE "f"
10	JÄKL 40x40x4	5,216 m	1	4,323 kg/m	22,55 kg	NOSNÝ RÁM POLE "g"
11	JÄKL 40x40x4	5,148 m	4	4,323 kg/m	89,02 kg	NOSNÝ RÁM POLE "h"
12	JÄKL 40x40x4	4,985 m	1	4,323 kg/m	21,55 kg	NOSNÝ RÁM POLE "i"
13	JÄKL 40x40x4	4,954 m	1	4,323 kg/m	21,42 kg	NOSNÝ RÁM POLE "j"
14	JÄKL 40x40x4	5,352 m	1	4,323 kg/m	23,14 kg	NOSNÝ RÁM POLE "k"
15	JÄKL 40x40x4	5,422 m	1	4,323 kg/m	23,44 kg	NOSNÝ RÁM POLE "l"
16	HLINÍK TL.1,8	1,39 m2	1	5,40 kg/m2	7,51 kg	VÝPLŇ POLE "a"
17	HLINÍK TL.1,8	1,36 m2	1	5,40 kg/m2	7,35 kg	VÝPLŇ POLE "b"
18	HLINÍK TL.1,8	1,32 m2	2	5,40 kg/m2	14,26 kg	VÝPLŇ POLE "c"
19	HLINÍK TL.1,8	1,29 m2	15	5,40 kg/m2	104,49 kg	VÝPLŇ POLE "d"
20	HLINÍK TL.1,8	1,15 m2	2	5,40 kg/m2	12,42 kg	VÝPLŇ POLE "e"
21	HLINÍK TL.1,8	1,13 m2	1	5,40 kg/m2	6,11 kg	VÝPLŇ POLE "f"
22	HLINÍK TL.1,8	1,13 m2	1	5,40 kg/m2	6,11 kg	VÝPLŇ POLE "g"
23	HLINÍK TL.1,8	1,10 m2	4	5,40 kg/m2	23,76 kg	VÝPLŇ POLE "h"
24	HLINÍK TL.1,8	1,15 m2	1	5,40 kg/m2	6,21 kg	VÝPLŇ POLE "i"
25	HLINÍK TL.1,8	1,19 m2	1	5,40 kg/m2	6,43 kg	VÝPLŇ POLE "j"
26	HLINÍK TL.1,8	1,16 m2	1	5,40 kg/m2	6,27 kg	VÝPLŇ POLE "k"
27	HLINÍK TL.1,8	1,19 m2	1	5,40 kg/m2	6,43 kg	VÝPLŇ POLE "l"

CELKEM 308,88+685,90+207,35= 1202,13 kg

- UKOTVENÍ SLOUPKŮ ZÁBRADLÍ PŘES ROZNÁŠECÍ DESTIČKU Z PLECHU P10 120/120 MM KOTEVNÍMI NATLOUKACÍMI NEREZ SVORNÍKOVÝMI ŠROUBY 4x M10 DO OPĚRNÉ STĚNY.
- VÝPLŇ ZÁBRADLÍ BUDE CHYCENA K NOSNÉMU JÄKLOVÉMU RÁMU POMOCÍ OCEL. PÁSOVIN 30/5/180 MM A ŠROUBENÍ. PRO KAŽDÝ KOUT JÄKLOVÉHO RÁMU INSTALOVAT 4 PÁSOVINY.
- JÄKLOVÝ RÁM ZÁBRADLÍ BUDE MECHANICKY UCHYCEN ŠROUBY KE SLOUPKŮM.
- VŠECHNY OCEL. PRVKY ZÁBRADLÍ BUDOU ŽÁROVĚ ZINKOVÁNY A LAKOVÁNY PRÁŠKOVOU BARVOU ŠEDÉHO ODSTÍNU.

DVĚ ÚNIKOVÉ SCHODIŠTĚ MEZI OPĚRNOU STĚNOU A OBJEKTEM TĚLOCVIČNY

ARCHITEKTONICKO-STAVEBNÍ ČÁST

PŮDORYS - M 1:50

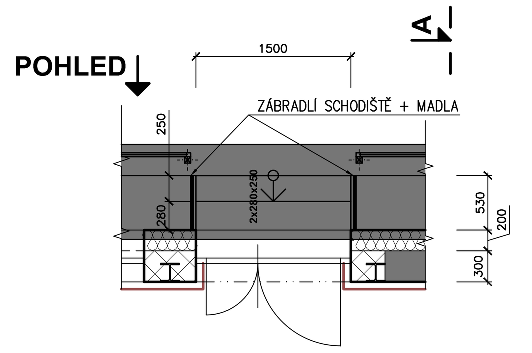

ŘEZ A-A - M 1:50

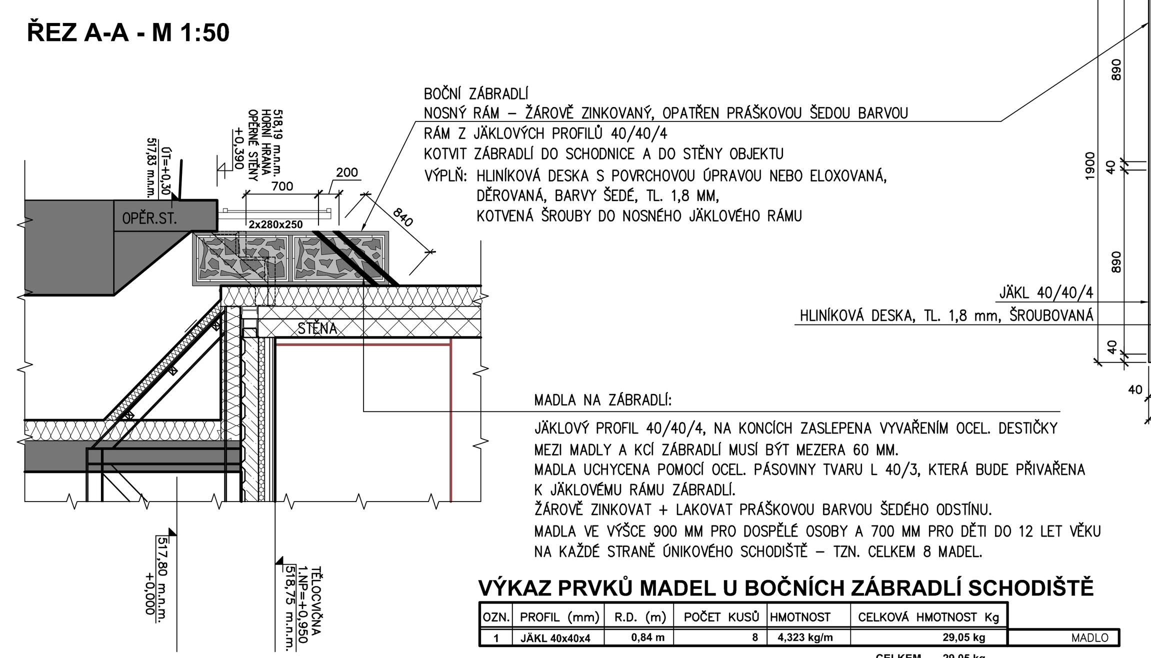

BOČNÍ ZÁBRADLÍ
NOSNÝ RÁM – ŽÁROVĚ ZINKOVANÝ, OPATŘEN PRÁŠKOVOU ŠEDOU BARVOU
RÁM Z JÄKLOVÝCH PROFILŮ 40/40/4
KOTVIT ZÁBRADLÍ DO SCHODNICE A DO STĚNY OBJEKTU
VÝPLŇ: HLINÍKOVÁ DESKA S POVRCHOVOU ÚPRAVOU NEBO ELOXOVANÁ, DĚROVANÁ, BARVY ŠEDÉ, TL. 1,8 MM, KOTVENÁ ŠROUBY DO NOSNÉHO JÄKLOVÉHO RÁMU

MADLA NA ZÁBRADLÍ:
JÄKLOVÝ PROFIL 40/40/4, NA KONCÍCH ZASLEPENA VYVAŘENÍM OCEL. DESTIČKY MEZI MADLY A KCÍ ZÁBRADLÍ MUSÍ BÝT MEZERA 60 MM.
MADLA UCHYCENA POMOCÍ OCEL. PÁSOVINY TVARU L 40/3, KTERÁ BUDE PŘIVAŘENA K JÄKLOVÉMU RÁMU ZÁBRADLÍ.
ŽÁROVĚ ZINKOVAT + LAKOVAT PRÁŠKOVOU BARVOU ŠEDÉHO ODSTÍNU.
MADLA VE VÝŠCE 900 MM PRO DOSPĚLÉ OSOBY A 700 MM PRO DĚTI DO 12 LET VĚKU NA KAŽDÉ STRANĚ ÚNIKOVÉHO SCHODIŠTĚ – TZN. CELKEM 8 MADEL.

VÝKAZ PRVKŮ MADEL U BOČNÍCH ZÁBRADLÍ SCHODIŠTĚ

OZN.	PROFIL (mm)	R.D. (m)	POČET KUSŮ	HMOTNOST	CELKOVÁ HMOTNOST Kg	
1	JÄKL 40x40x4	0,84 m	8	4,323 kg/m	29,05 kg	MADLO

CELKEM 29,05 kg

BOČNÍ ZÁBRADLÍ VEDLE ÚNIKOVÝCH SCHODIŠŤ, M 1:25

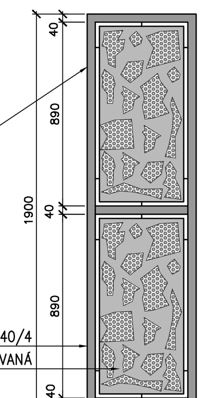

VÝKAZ PRVKŮ JEDNOHO BOČNÍHO ZÁBRADLÍ U SCHODIŠTĚ

OZN.	PROFIL (mm)	R.D. (m)	POČET KUSŮ	HMOTNOST	CELKOVÁ HMOTNOST Kg	
1	JÄKL 40x40x4	1,90 m	2	4,323 kg/m	16,43 kg	NOSNÝ RÁM
2	JÄKL 40x40x4	0,525 m	3	4,323 kg/m	6,81 kg	NOSNÝ RÁM
3	HLINÍK TL.1,8	0,35 m2	2	5,40 kg/m2	3,78 kg	VÝPLŇ

CELKEM 27,02 kg

V OBJEKTU JSOU NAVRŽENY 4 BOČNÍ ZÁBRADLÍ
CELKOVÁ HMOTNOST 4x27,02 = 108,08 kg

NOSNÁ KONSTRUKCE ŽÁROVĚ ZINKOVANÁ, OPATŘENÁ PRÁŠKOVOU ŠEDOU BARVOU

- VÝPLŇ ZÁBRADLÍ BUDE CHYCENA K NOSNÉMU JÄKLOVÉMU RÁMU POMOCÍ OCEL. PÁSOVIN 30/5/180 MM A ŠROUBENÍ. PRO KAŽDÉ POLE JÄKLOVÉHO RÁMU INSTALOVAT 6 PÁSOVIN.
- JÄKLOVÝ RÁM KOTVIT DO BOČNÍCH SCHODNIC SCHODIŠTĚ A DO STĚNY OBJEKTU ŠROUBY 2xM12 PRO KAŽDÝ STYK SCHODNICE, STĚNY A JÄKLOVÉHO RÁMU ZÁBRADLÍ.

POHLED - M 1:50

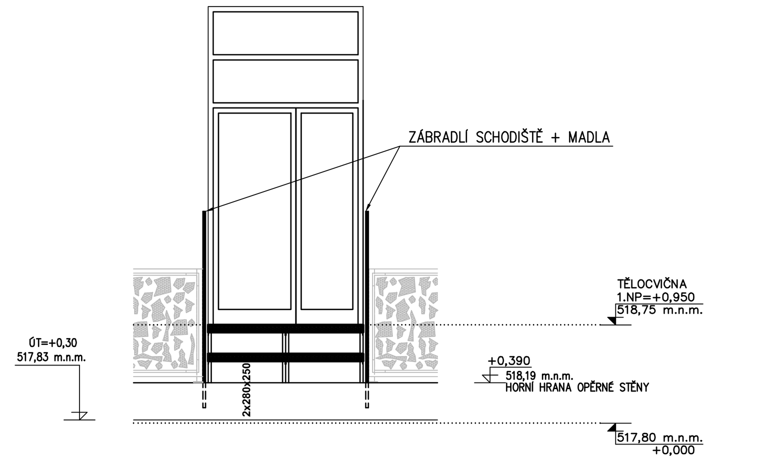

NOSNÁ KONSTRUKCE SCHODIŠTĚ

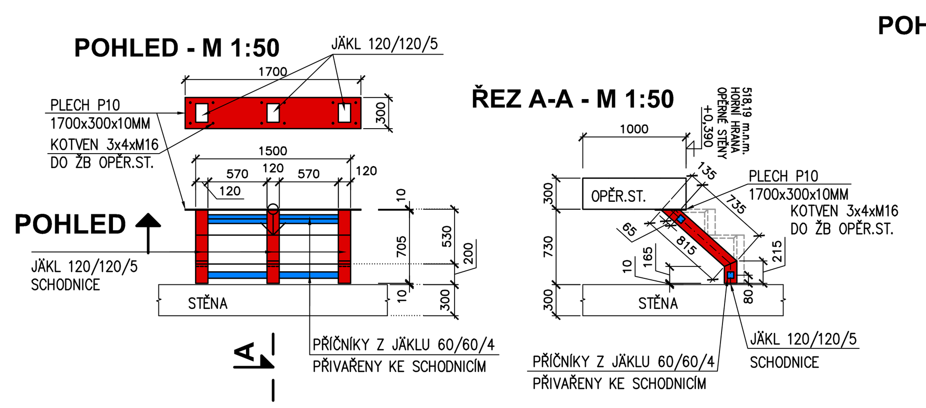

PŮDORYS - M 1:50

VÝKAZ PRVKŮ ÚNIKOVÉHO SCHODIŠTĚ

OZN.	PROFIL (mm)	R.D. (m)	POČET KUSŮ	HMOTNOST	CELKOVÁ HMOTNOST Kg	
1	JÄKL 120x120x5	1,085 m	3	17,50 kg/m	56,97 kg	SCHODNICE
2	JÄKL 60x60x4	0,570 m	4	7,11 kg/m	16,21 kg	PŘÍČNÍK
3	PLECH P10	0,510 m2	1	80,00 kg/m2	40,80 kg	KOTEVNÍ PLECH

CELKEM 113,98 kg

V OBJEKTU JSOU NAVRŽENY 2 ÚNIKOVÉ SCHODIŠTĚ
CELKOVÁ HMOTNOST 2x113,98 = 227,98 kg

KONSTRUKCE ŽÁROVĚ ZINKOVANÁ
U KAŽDÉ SCHODNICE BUDE KOTVENÍ 4xM16 NATLOUKACÍMI NEREZ SVORNÍKOVÝMI KOTVAMI.

KONSTRUKCE SCHODIŠŤOVÝCH STUPŇŮ

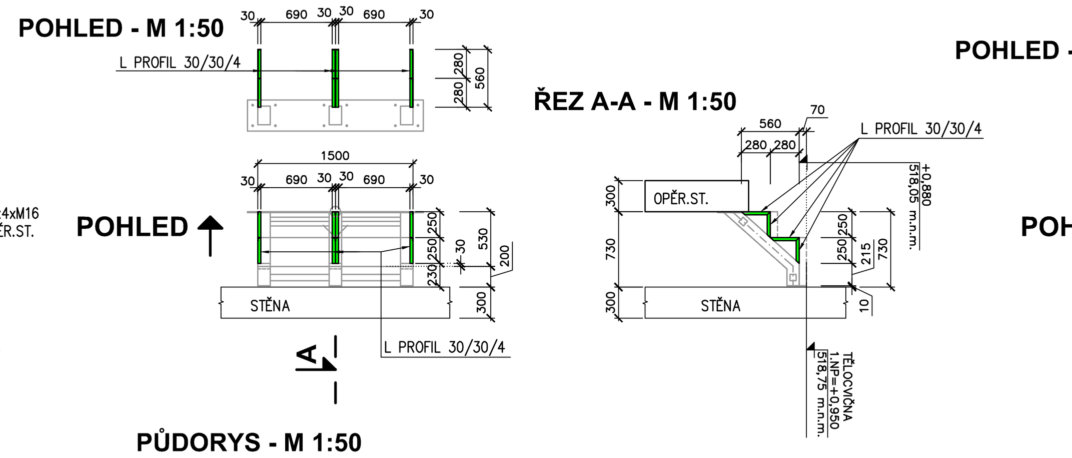

PŮDORYS - M 1:50

VÝKAZ PRVKŮ ÚNIKOVÉHO SCHODIŠTĚ

OZN.	PROFIL (mm)	R.D. (m)	POČET KUSŮ	HMOTNOST	CELKOVÁ HMOTNOST Kg	
1	L PROFIL 30/30/4	0,28 m	2	1,78 kg/m	1,00 kg	PODSTUPNICE
2	L PROFIL 30/30/4	0,25 m	2	1,78 kg/m	0,90 kg	STUPNICE

CELKEM 1,90 kg

V OBJEKTU JSOU NAVRŽENY 2 ÚNIKOVÉ SCHODIŠTĚ
CELKOVÁ HMOTNOST 2x1,90 = 3,80 kg

KONSTRUKCE ŽÁROVĚ ZINKOVANÁ
L PROFILY SVAŘENY DO ROZMĚROVÉHO ŘEŠENÍ SCHODIŠTĚ.

NOSNÁ KONSTRUKCE SCHODIŠTĚ

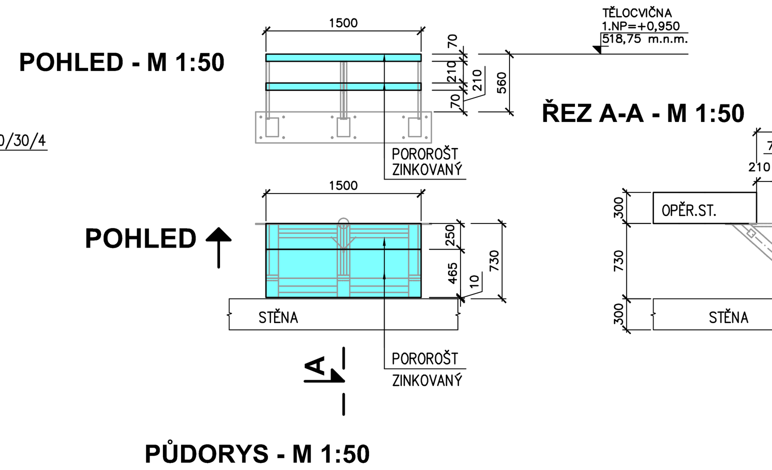

PŮDORYS - M 1:50

POLE "a" - 1 KUS
POLE "b" - 1 KUS
M 1:25

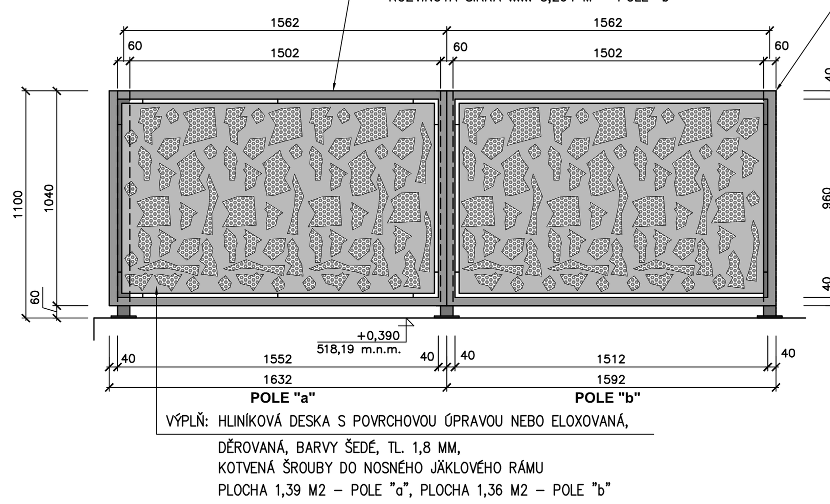

NOSNÝ RÁM Z JÄKLOVÝCH PROFILŮ 40/40/4
ŽÁROVĚ ZINKOVANÝ, OPATŘEN PRÁŠKOVOU ŠEDOU BARVOU
ROZVINUTÁ ŠÍŘKA ...... 5,344 M – POLE "a"
ROZVINUTÁ ŠÍŘKA ...... 5,264 M – POLE "b"

SLOUPEK – JÄKLOVÝ PROFIL 60/60/4, DL. 1100 MM
KOTVEN PŘES ROZNÁŠECÍ DESTIČKU Z PLECHU P10, 120x120 MM KOTEVNÍMI ŠROUBY DO OPĚRNÉ STĚNY

VÝPLŇ: HLINÍKOVÁ DESKA S POVRCHOVOU ÚPRAVOU NEBO ELOXOVANÁ, DĚROVANÁ, BARVY ŠEDÉ, TL. 1,8 MM, KOTVENÁ ŠROUBY DO NOSNÉHO JÄKLOVÉHO RÁMU
PLOCHA 1,39 M2 – POLE "a", PLOCHA 1,36 M2 – POLE "b"

POLE "c" - 2 KUSY
POLE "d" - 15 KUSŮ
M 1:25

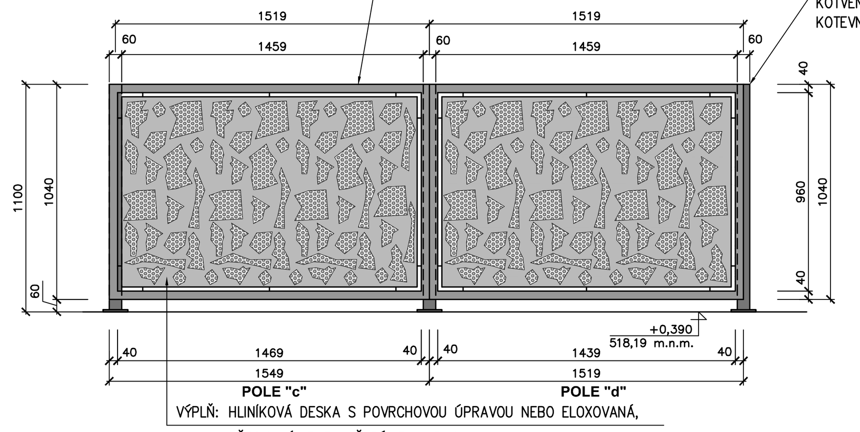

NOSNÝ RÁM Z JÄKLOVÝCH PROFILŮ 40/40/4
ŽÁROVĚ ZINKOVANÝ, OPATŘEN PRÁŠKOVOU ŠEDOU BARVOU
ROZVINUTÁ ŠÍŘKA ...... 5,178 M – POLE "c"
ROZVINUTÁ ŠÍŘKA ...... 5,118 M – POLE "d"

SLOUPEK – JÄKLOVÝ PROFIL 60/60/4, DL. 1100 MM
KOTVEN PŘES ROZNÁŠECÍ DESTIČKU Z PLECHU P10, 120x120 MM KOTEVNÍMI ŠROUBY DO OPĚRNÉ STĚNY

VÝPLŇ: HLINÍKOVÁ DESKA S POVRCHOVOU ÚPRAVOU NEBO ELOXOVANÁ, DĚROVANÁ, BARVY ŠEDÉ, TL. 1,8 MM, KOTVENÁ ŠROUBY DO NOSNÉHO JÄKLOVÉHO RÁMU
PLOCHA 1,32 M2 – POLE "c", PLOCHA 1,29 M2 – POLE "d"

POLE "e" - 2 KUSY
POLE "f" - 1 KUS
M 1:25

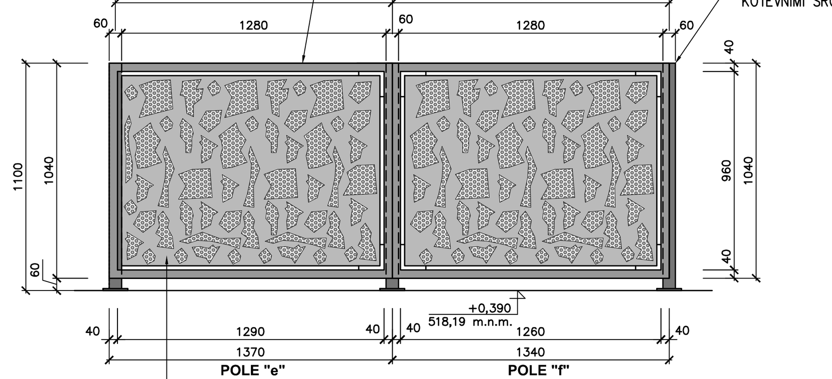

NOSNÝ RÁM Z JÄKLOVÝCH PROFILŮ 40/40/4
ŽÁROVĚ ZINKOVANÝ, OPATŘEN PRÁŠKOVOU ŠEDOU BARVOU
ROZVINUTÁ ŠÍŘKA ...... 4,820 M – POLE "e"
ROZVINUTÁ ŠÍŘKA ...... 4,760 M – POLE "f"

SLOUPEK – JÄKLOVÝ PROFIL 60/60/4, DL. 1100 MM
KOTVEN PŘES ROZNÁŠECÍ DESTIČKU Z PLECHU P10, 120x120 MM KOTEVNÍMI ŠROUBY DO OPĚRNÉ STĚNY

VÝPLŇ: HLINÍKOVÁ DESKA S POVRCHOVOU ÚPRAVOU NEBO ELOXOVANÁ, DĚROVANÁ, BARVY ŠEDÉ, TL. 1,8 MM, KOTVENÁ ŠROUBY DO NOSNÉHO JÄKLOVÉHO RÁMU
PLOCHA 1,15 M2 – POLE "e", PLOCHA 1,13 M2 – POLE "f"

POLE "g" - 1 KUS
POLE "h" - 4 KUSY
M 1:25

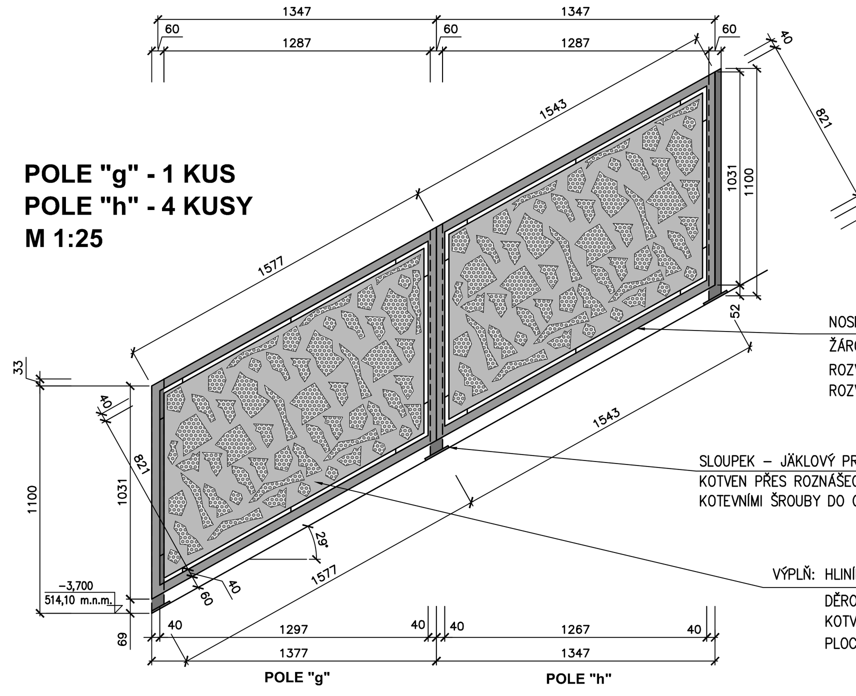

NOSNÝ RÁM Z JÄKLOVÝCH PROFILŮ 40/40/4
ŽÁROVĚ ZINKOVANÝ, OPATŘEN PRÁŠKOVOU ŠEDOU BARVOU
ROZVINUTÁ ŠÍŘKA ...... 5,216 M – POLE "g"
ROZVINUTÁ ŠÍŘKA ...... 5,148 M – POLE "h"

SLOUPEK – JÄKLOVÝ PROFIL 60/60/4, DL. 1100 MM
KOTVEN PŘES ROZNÁŠECÍ DESTIČKU Z PLECHU P10, 120x120 MM KOTEVNÍMI ŠROUBY DO OPĚRNÉ STĚNY

VÝPLŇ: HLINÍKOVÁ DESKA S POVRCHOVOU ÚPRAVOU NEBO ELOXOVANÁ, DĚROVANÁ, BARVY ŠEDÉ, TL. 1,8 MM, KOTVENÁ ŠROUBY DO NOSNÉHO JÄKLOVÉHO RÁMU
PLOCHA 1,13 M2 – POLE "g", PLOCHA 1,10 M2 – POLE "h"

POLE "i" - 1 KUS
M 1:25

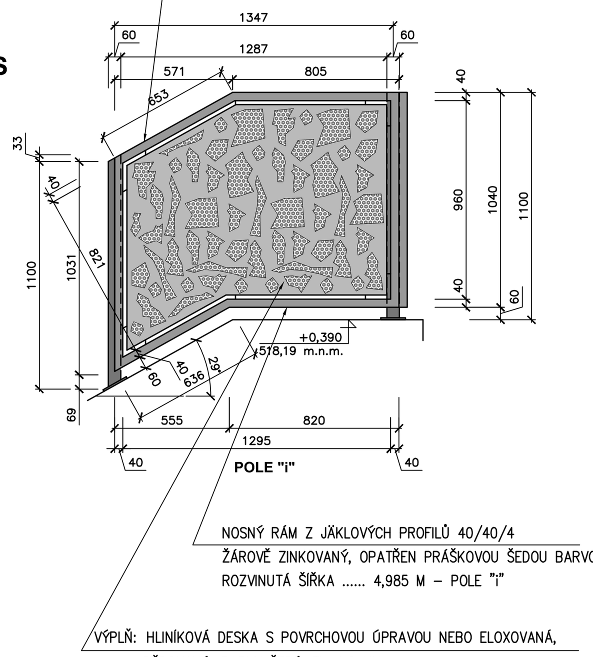

SLOUPEK – JÄKLOVÝ PROFIL 60/60/4, DL. 1100 MM
KOTVEN PŘES ROZNÁŠECÍ DESTIČKU Z PLECHU P10, 120x120 MM KOTEVNÍMI ŠROUBY DO OPĚRNÉ STĚNY

NOSNÝ RÁM Z JÄKLOVÝCH PROFILŮ 40/40/4
ŽÁROVĚ ZINKOVANÝ, OPATŘEN PRÁŠKOVOU ŠEDOU BARVOU
ROZVINUTÁ ŠÍŘKA ...... 4,985 M – POLE "i"

VÝPLŇ: HLINÍKOVÁ DESKA S POVRCHOVOU ÚPRAVOU NEBO ELOXOVANÁ, DĚROVANÁ, BARVY ŠEDÉ, TL. 1,8 MM, KOTVENÁ ŠROUBY DO NOSNÉHO JÄKLOVÉHO RÁMU
PLOCHA 1,15 M2 – POLE "i"

POLE "j" - 1 KUS
POLE "k" - 1 KUS
POLE "l" - 1 KUS
M 1:25

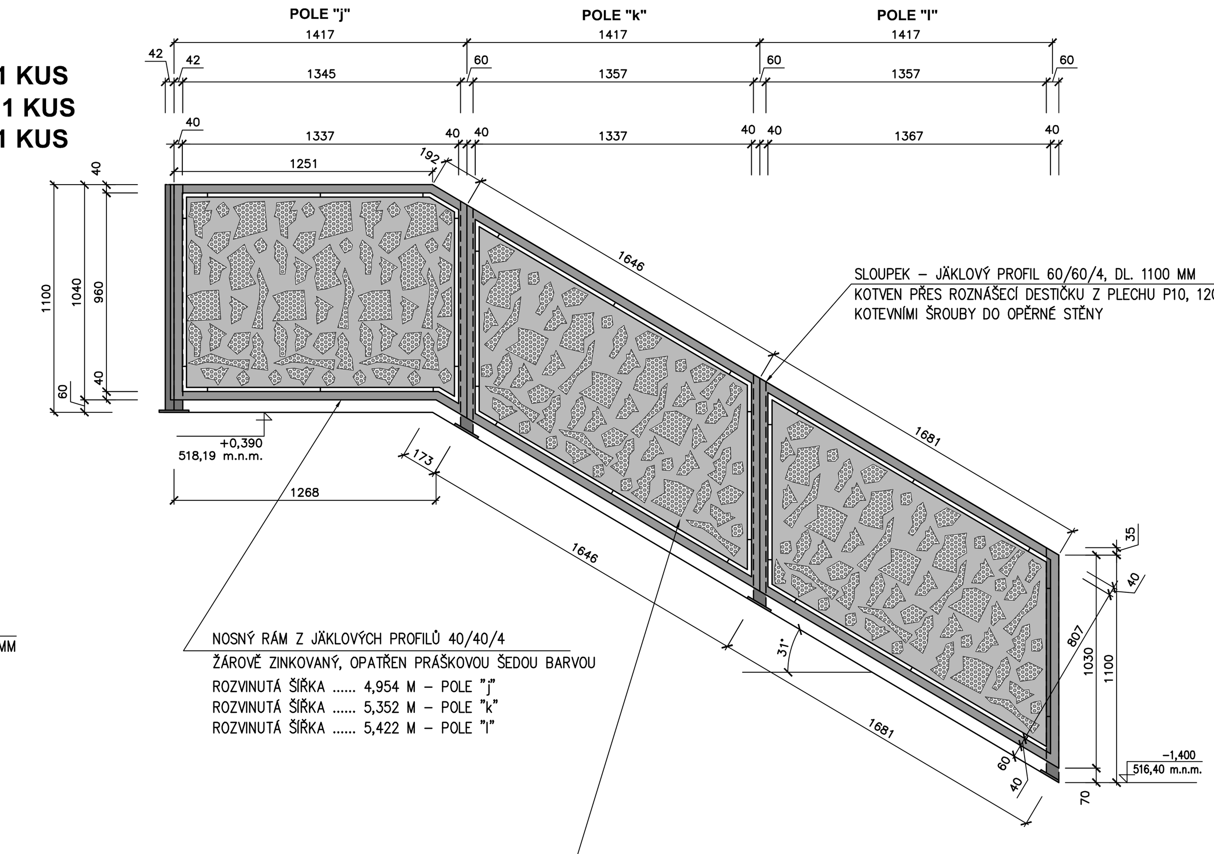

SLOUPEK – JÄKLOVÝ PROFIL 60/60/4, DL. 1100 MM
KOTVEN PŘES ROZNÁŠECÍ DESTIČKU Z PLECHU P10, 120x120 MM KOTEVNÍMI ŠROUBY DO OPĚRNÉ STĚNY

NOSNÝ RÁM Z JÄKLOVÝCH PROFILŮ 40/40/4
ŽÁROVĚ ZINKOVANÝ, OPATŘEN PRÁŠKOVOU ŠEDOU BARVOU
ROZVINUTÁ ŠÍŘKA ...... 4,954 M – POLE "j"
ROZVINUTÁ ŠÍŘKA ...... 5,352 M – POLE "k"
ROZVINUTÁ ŠÍŘKA ...... 5,422 M – POLE "l"

VÝPLŇ: HLINÍKOVÁ DESKA S POVRCHOVOU ÚPRAVOU NEBO ELOXOVANÁ, DĚROVANÁ, BARVY ŠEDÉ, TL. 1,8 MM, KOTVENÁ ŠROUBY DO NOSNÉHO JÄKLOVÉHO RÁMU
PLOCHA 1,19 M2 – POLE "j", PLOCHA 1,16 M2 – POLE "k"
PLOCHA 1,19 M2 – POLE "l"

TĚLOCVIČNA 1.NP=+0,950=518,75 m.n.m.

L. BENEDA, stavební a projekční kancelář

HL. PROJ.: L. BENEDA	ODP. PROJ.: L. BENEDA	VYPRACOVALA: D. PLUHAŘOVÁ
OBEC: TACHOV		STAVEBNÍ ÚŘAD: MÚ TACHOV
INVESTOR: GYMNÁZIUM TACHOV, PIONÝRSKÁ 1370, 347 01 TACHOV		

LUBOŠ BENEDA
ČIŽICKÁ 279, 332 09 ŠTĚNOVICE
IČ: 13882589 • DIČ: CZ5807271008
PROVOZOVNA: ČERNICKÁ 9 A 11
301 36 PLZEŇ

GYMNÁZIUM TACHOV
VÝSTAVBA TĚLOCVIČNY
PD PRO PROVÁDĚNÍ STAVBY
D. DOKUMENTACE OBJEKTŮ A TECHNICK. A TECHNOLOG. ZAŘÍZENÍ D.1 DOKUMENTACE STAVEBNÍHO NEBO INŽENÝRSKÉHO OBJEKTU D.1.1. ARCHITEKTONICKO-STAVEBNÍ ŘEŠENÍ D.1.2. STAVEBNĚ KONSTRUKČNÍ ŘEŠENÍ

RAZÍTKO:	
DATUM:	09.2018
STUPEŇ:	PP
Č. ZAKÁZKY:	201804
FORMÁT:	12xA4
MĚŘ.:	1:100;1:50;1:25
Č. VÝKR.:	6.

ZÁBRADLÍ OPĚRNÉ STĚNY + ÚNIKOVÉ SCHODIŠTĚ